Concours de recrutement
ONEE. Branche Eau
07 Mai 2016

Nom : .....
Prénom : .....
CIN :.....

Réservé à l'administration

Code :.....

Code :.....

Concours de recrutement ONEE. Branche Eau
07 Mai 2016

Electricité & Electromécanique
Niveau Qualification

Epreuve	Note sur	Durée	Coefficient	Résultat
Arabe	20	1 heure	1	
Français	20	1 heure	1	
Spécialité	20	2 heures	4	

Emargement des correcteurs	

fppt-temi.blogspot.com https://ofppt-temi com/

wadifa-info.com نماذج المباريات من موقع وظيفة إنفو

Source: www.wadifa-info.com/fr/modele-concours/3306 - Wadifa Info - page 1/7

EPREUVE SPECIALITE

L'épreuve est sous forme d'un questionnaire à choix multiples (QCM).
Pour chaque suggestion / 0,5 pt

Cochez la (ou les) réponse correcte :

I- *Règles générale en électricité :*

1. **La loi d'ohm s'exprime en :**
   - ☐ $R = {}^{I}/_{U}$
   - ☐ $U = {}^{I}/_{R}$
   - ☒ $I = {}^{U}/_{R}$

   $U = R \cdot I$
   $I = \frac{U}{R}$

2. **La tension aux bornes de deux résistances en parallèle est :**
   - ☐ la même
   - ☒ différente
   - ☒ cela dépend de la valeur des résistances

3. **La couleur du fil de phase est normalement :**
   - ☐ Bleue.
   - ☐ Verte / jaune.
   - ☒ Marron ou rouge.

4. **Dans une installation domestique, pour assurer une bonne protection des personnes, on associe ...**
   - ☒ un compteur et un disjoncteur différentiel.
   - ☐ un compteur et une prise de terre.
   - ☐ un disjoncteur différentiel et une prise de terre.
   - ☒ un disjoncteur différentiel et un fusible.

5. **Que peut être la cause d'un court circuit ?**
   - ☐ Le contact entre deux polarités différentes,
   - ☐ Une chute de tension,
   - ☐ Une personne victime d'un contact indirect,
   - ☐ Un conducteur trop court.

6. **Pour mesurer la puissance électrique on utilise :**
   - ☐ un Ohmmètre
   - ☐ un compteur d'énergie
   - ☒ un wattmètre

fppt-temi :om com/
wadifa-info.com نماذج المباريات من موقع وظيفة إنفو
Source: www.wadifa-info.com/fr/modele-concours/3306 - Wadifa Info - page 2/7

II- *Technologie de la machine asynchrone :*

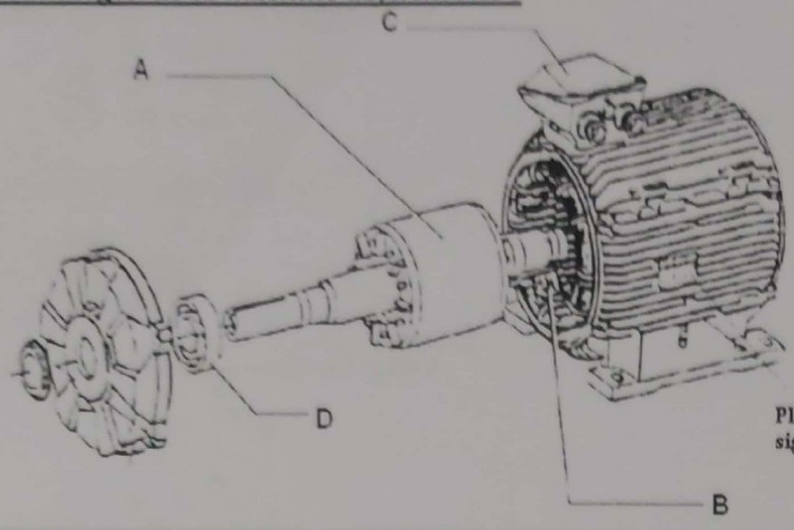

1. **L'élément « A » désigne :** ☐ Stator ☒ Rotor	2. **L'élément « B » désigne :** ☒ Stator ☐ Rotor
3. **L'élément « C » désigne :** ☐ plaque à bornes ☒ boite de dérivation	4. **L'élément « D » désigne :** ☒ joint ☐ roulement

III- *Plaque signalétique*

Exemple d'une plaque signalétique d'un Moteur asynchrone :

La puissance de 3KW est la puissance utile nominale.
Ce moteur est prévu pour être brancher en triangle sur un réseau de 380V à 415V.

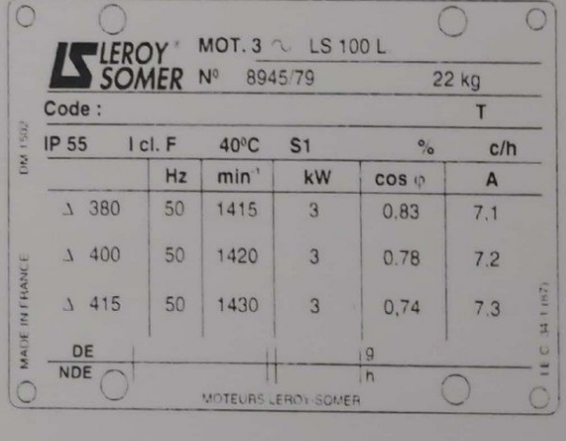
LEROY SOMER MOT. 3 ~ LS 100 L
N° 8945/79 22 kg
Code : T

IP 55	I cl. F	40°C	S1	%	c/h
	Hz	min⁻¹	kW	cos φ	A
Δ 380	50	1415	3	0,83	7,1
Δ 400	50	1420	3	0,78	7,2
Δ 415	50	1430	3	0,74	7,3

DE
NDE
MOTEURS LEROY-SOMER
MADE IN FRANCE

1) **La puissance absorbée par le Moteur est :** ☒ supérieure à 3KW ☐ inférieure à 3KW ☐ égale à 3KW
2) **Les pertes joules statoriques s'expriment dans ce cas en :** ☐ $P_J = R.U^2$ ☒ $P_J = R.I^2$ ☐ $P_J = 3RI^2$

ofppt-tem :om https://ofppt-tem :om/
wadifa-info.com نماذج المباريات من موقع وظيفة إنفو
Source: www.wadifa-info.com/fr/modele-concours/3306 - Wadifa Info - page 3/7

3) **Quelle est sa vitesse de synchronisme ?**

- ☐ 3000 tr/min
- ☒ 1500 tr/min
- ☐ 750 tr/min

$n = 60 \times \frac{50}{2} = 1500 tr/min$

$n = 60 \times \frac{f}{p} = (tr/min)$

4) **L'unité du couple utile est :**

- ☐ N / m
- ☐ N.m
- ☐ m / N

5) **Le moment de couple utile est égale à :**

- ☐ $T_u = P_u / n$
- ☐ $T_u = P_u / \Omega$
- ☐ $T_u = P_u . \Omega$

6) **Le code IP 55 indique :**

- ☐ Une protection contre les chocs mécaniques
- ☐ Une protection contre les courts-circuits
- ☐ Une protection qui définie le type de local qui s'adapte à l'installation

IV- Commande électrique d'un Moteur asynchrone triphasé à cage :

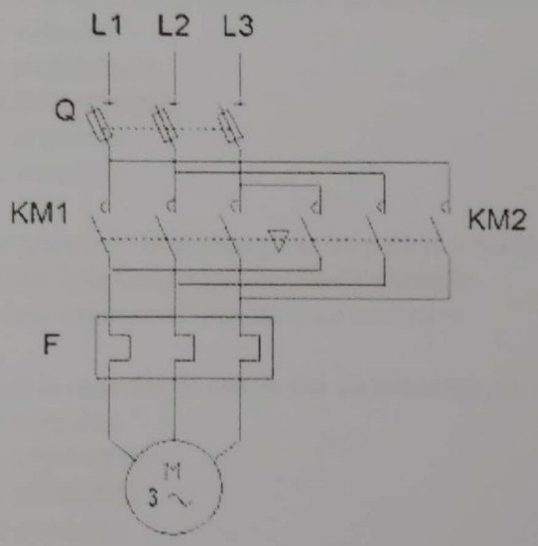

1. **De quel type de démarrage s'agit-il :**
   - ☐ Direct un sens
   - ☒ Direct deux sens
   - ☐ Etoile/triangle un sens

2. **le sectionneur à fusible « Q » protège le Moteur contre :**
   - ☒ La surtension,
   - ☐ Le court circuit,
   - ☐ Le contact direct ou indirect.

www.ofppt-tem :om https://ofppt-tem com/
wadifa-info.com نماذج المباريات من موقع وظيفة إنفو
Source: www.wadifa-info.com/fr/modele-concours/3306 - Wadifa Info - page 4/7

3. **Le relais thermique « F » le protège contre :**
   - ☐ le courant de fuite
   - ☐ la surtension
   - ☐ [redacted]

4. **Le moteur est couplé selon la figure ci-dessous :**

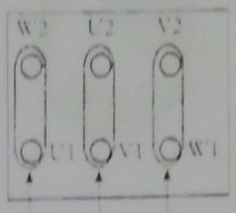

   - ☐ en étoile
   - ☐ [redacted]
   - ☐ en série

5. **Pour inverser le sens de rotation du moteur asynchrone :**
   - ☐ on augmente la tension
   - ☐ [redacted]
   - ☐ on diminue la charge

6. **Pour limiter le courant de démarrage du Moteur asynchrone :**
   - ☐ on diminue la tension
   - ☐ [redacted]
   - ☐ on diminue la résistance interne.

V- *Installation et entretien des Moteurs :*

1) **Pour réaliser le contrôle d'isolement d'un enroulement, on utilise :**
   - ☐ Un voltmètre.
   - ☐ Un ampèremètre.
   - ☒ [redacted]
   - ☐ Un ohmmètre.
   - ☐ Un wattmètre.

2) **Le renouvellement de la graisse pour les paliers à roulements à billes..**
   - ☐ [redacted]
   - ☒ est une opération de maintenance corrective

3) **Pour réaliser le contrôle de continuité du bobinage, on utilise :**
   - ☐ Un voltmètre.
   - ☐ Un ampèremètre.
   - ☐ [redacted]
   - ☐ Un wattmètre.

4) **Lors d'un court-circuit dans les sections des enroulements;**
   - ☐ [redacted]
   - ☐ L'intervention se fait sous tension
   - ☐ Peut importe

https://ofppt-tem com/

wadifa-info.com نماذج المباريات من موقع وظيفة إنفو

Source: www.wadifa-info.com/fr/modele-concours/3306 - Wadifa Info - page 5/7

VI- Règles de sécurité :

1) **Ce pictogramme signifie :**



- ☐ Chaussures à crampons obligatoire.
- ☐ Chaussures de randonnée obligatoire.
- ☐ Chaussures sans talons obligatoire.

2) **le pictogramme suivant désigne :**



- ☐ un produit toxique
- ☐ un produit corrosif

3) **lorsque une personne rentre en contact avec un élément sous tension suite à une négligence ou au non-respect des consignes de sécurité.**

- ☐ on dit qu'il en contact indirect

4) **La définition de l'habilitation électrique est :**

- ☐ La capacité physique d'une personne à soulever une charge
- ☐ La capacité d'une personne à réparer une machine

VII- Mécanique :

1. **Quel est le nom de la pièce identifié ?**

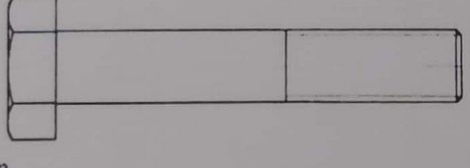

- ☐ Un goujon
- ☐ Une vis

2. **Combien de côtés à un hexagone ?**

- ☐ 10 cotées
- ☐ 6 cotées

3. **Indiquer quelle est l'unité de la vitesse de coupe :**

- ☐ mm/tr
- ☐ m/min
- ☐ min

www.ofppt-temi.blogspot.com https://ofppt-tem

wadifa-info.com نماذج المباريات من موقع وظيفة إنفو

Source: www.wadifa-info.com/fr/modele-concours/3306 - Wadifa Info - page 6/7

Wadifa Info

www.wadifa-info.com

Le sujet suivant à préparer — **النموذج التالي للتحضير**

نموذج مباراة توظيف إطار مالي ومحاسباتي - الشركة الجهوية متعددة الخدمات الرباط-سلا-القنيطرة 2026

Modèle de concours : Cadre finance et comptabilité – Société Régionale Multiservices Rabat-Salé-Kénitra (SRM-RSK) 2026 –

www.wadifa-info.com/fr/modele-concours/929

Chaîne WhatsApp — **قناة واتساب**

المباريات الجديدة والنتائج كل يوم

Nouveaux concours et résultats chaque jour

wadifa-info.com/wa

Chaîne YouTube — **قناة يوتيوب**

امتحانات تجريبية بالتصحيح، بالدارجة

Examens blancs corrigés, expliqués en darija

youtube.com/@wadifainfo

Envoyer à un ami — **أرسل النموذج لصديق**

شارك هذا النموذج على واتساب مع من يحضّر معك

Partagez ce sujet sur WhatsApp

wa.me