Test 1 : Connaissances techniques
Nombre de questions : 10

N°	Questions
1	En électronique la diode Zener est utilisée comme : A) Limiteur de tension C) Elément de polarisation B) Régulateur de tension D) Générateur
2	Parmi les types de compresseurs suivants, lequel est un turbocompresseur ? A) Le compresseur à piston C) Le compresseur à rotor centrifuge B) Le compresseur à palettes D) Le compresseur double étage
3	C'est quoi la différence entre un relais et un contacteur ? A) Le contacteur permet de supporter des courants plus faibles B) Le contacteur permet de supporter des courants plus forts C) Le relais et le contacteur sont identiques D) Le relais et le contacteur sont complémentaires
4	Qu'est-ce que le composant illustré ci-dessous ? A) Relais B) Transistor C) Semi-conducteur D) Fusible 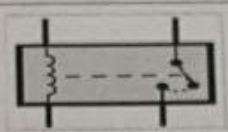
5	L'unité de la self ou inductance : A) Ohms B) Farad C) Henry D) C*
6	Les messages multiplexés sont nommés : A) Datagramme B) Trames C) Paquetage D) nœuds
7	Dans le schéma suivant on donne R1 = 2,2 k et R3 = 2,2 k. Calculer R2 et R4 pour que l'amplification de mode différentiel soit égale à 100. A. R2 = 220 k et R4 = 220 k B. R2 = 200 k et R4 = 220 k C. R2 = 200 k et R4 = 200 k D. R2 = 220 k et R4 = 200 k 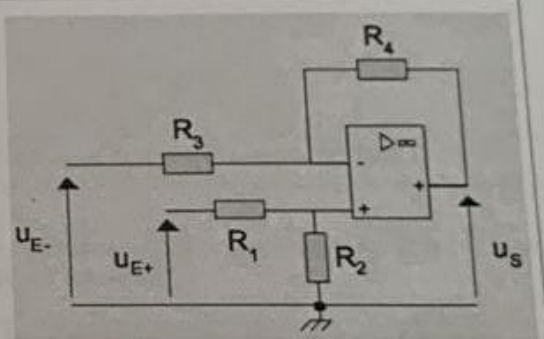
8	En partant de ce même schéma et avec une tolérance sur les résistances de 5 %. Calculer le taux de réjection de mode commun. A. 36 dB B. 46 dB C. 56 Db D. 66 dB
9	Vers quoi renvoie un niveau 2 d'automatisation dans l'architecture CIM : A. Gestion de production, ordonnancement/ Planification de séries. B. Niveau de la ligne de production/ Supervision d'ensemble de postes de travail. C. Niveau des postes de travail ou machines automatisées/Logique câblée ou automates D. Niveau des capteurs et actionneurs/Automatisme « réflexe » de sécurité/ Logique câblée
10	Parmi ces familles de constituants, laquelle n'est pas une famille de constituants d'automatisme : A. Capteurs TOR, Analogique, numérique B. API et/ou logique câblées C. Pré actionneurs, actionneurs et effecteurs D. Elles sont toutes des familles de constituants d'automatismes

wadifa-info.com نماذج المباريات من موقع وظيفة إنفو

Source: www.wadifa-info.com/fr/modele-concours/3876 - Wadifa Info - page 1/2

Wadifa Info

www.wadifa-info.com

Le sujet suivant à préparer — **النموذج التالي للتحضير**

نموذج مباراة توظيف تقنيين متخصصين - الشركة الجهوية متعددة الخدمات سوس ماسة - تخصص

Modèle de concours de recrutement des techniciens spécialisés – SRM Souss-Massa – Gestion et comptabilité –

www.wadifa-info.com/fr/modele-concours/392

Chaîne WhatsApp — **قناة واتساب**

المباريات الجديدة والنتائج كل يوم

Nouveaux concours et résultats chaque jour

wadifa-info.com/wa

Chaîne YouTube — **قناة يوتيوب**

امتحانات تجريبية بالتصحيح، بالدارجة

Examens blancs corrigés, expliqués en darija

youtube.com/@wadifainfo

Envoyer à un ami — **أرسل النموذج لصديق**

شارك هذا النموذج على واتساب مع من يحضّر معك

Partagez ce sujet sur WhatsApp

wa.me