Royaume du Maroc
Le Premier Ministre
La Délégation Générale A l'Administration Pénitentiaire et A la Réinsertion
***

Concours d'accès au grade de Technicien qui se déroulera le 30/01/2011 au centre de Kenitra

Spécialité : METREURS

Epreuve N°2:
Durée 3 H (Coefficient :3)

Question N° 1

1- Donner les expressions des abréviations suivantes :

M .O.E	D.T.U	A.P.D	CCAP
M.O.A	D.G.A	A.P.S	CCTG
B.E.T	D.Q.E	P.E.O	CCTP

Question N° 2

2-1- Quels sont les intervenants dans un projet ?
2-2- Définir chacun son rôle, en précisant vos attributions comme métreur

Question N° 3

3-1- Donner les définitions des éléments suivant :
3-1-a - Les avant mètres.
3-1-b - Les attachements.
3-1-c - Le devis.
3-1-d -Le décompte.
3-2- Quelle est la différence entre les avant-métrés et les attachements ?
3-3- Quelle est la différence entre le devis et le décompte ?

Question N° 4

4- Complétez les dessins suivants :
4-1- Dessin 1 (voir copie ci- joint)
4-2- Dessin2 (voir copie ci –joint)

Question N° 5

5- Etablir une situation des métrés (volume du béton, et les surfaces des planchers) du plan suivant(Dessin3).



wadifa-info.com نماذج المباريات من موقع وظيفة إنفو

Source: www.wadifa-info.com/fr/modele-concours/2958 - Wadifa Info - page 1/7

Dessin 1

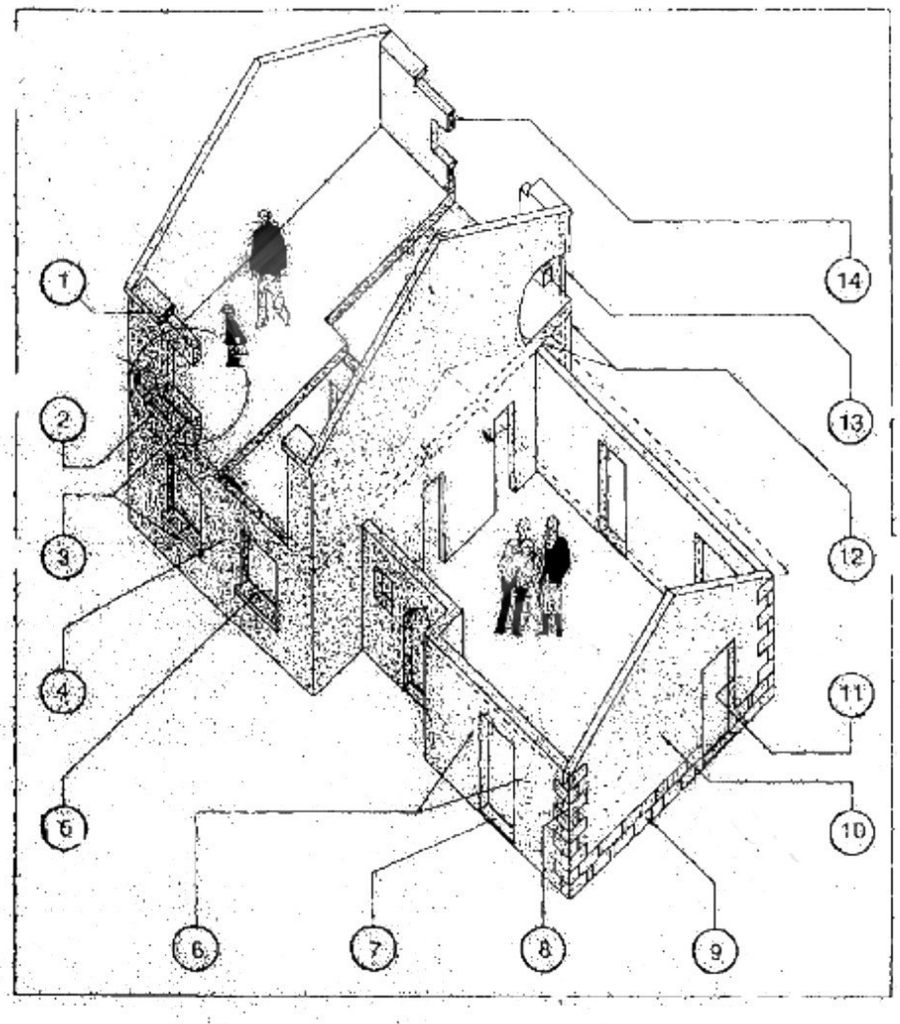

wadifa-info.com نماذج المباريات من موقع وظيفة إنفو

Source: www.wadifa-info.com/fr/modele-concours/2958 - Wadifa Info - page 2/7

Dessin I I

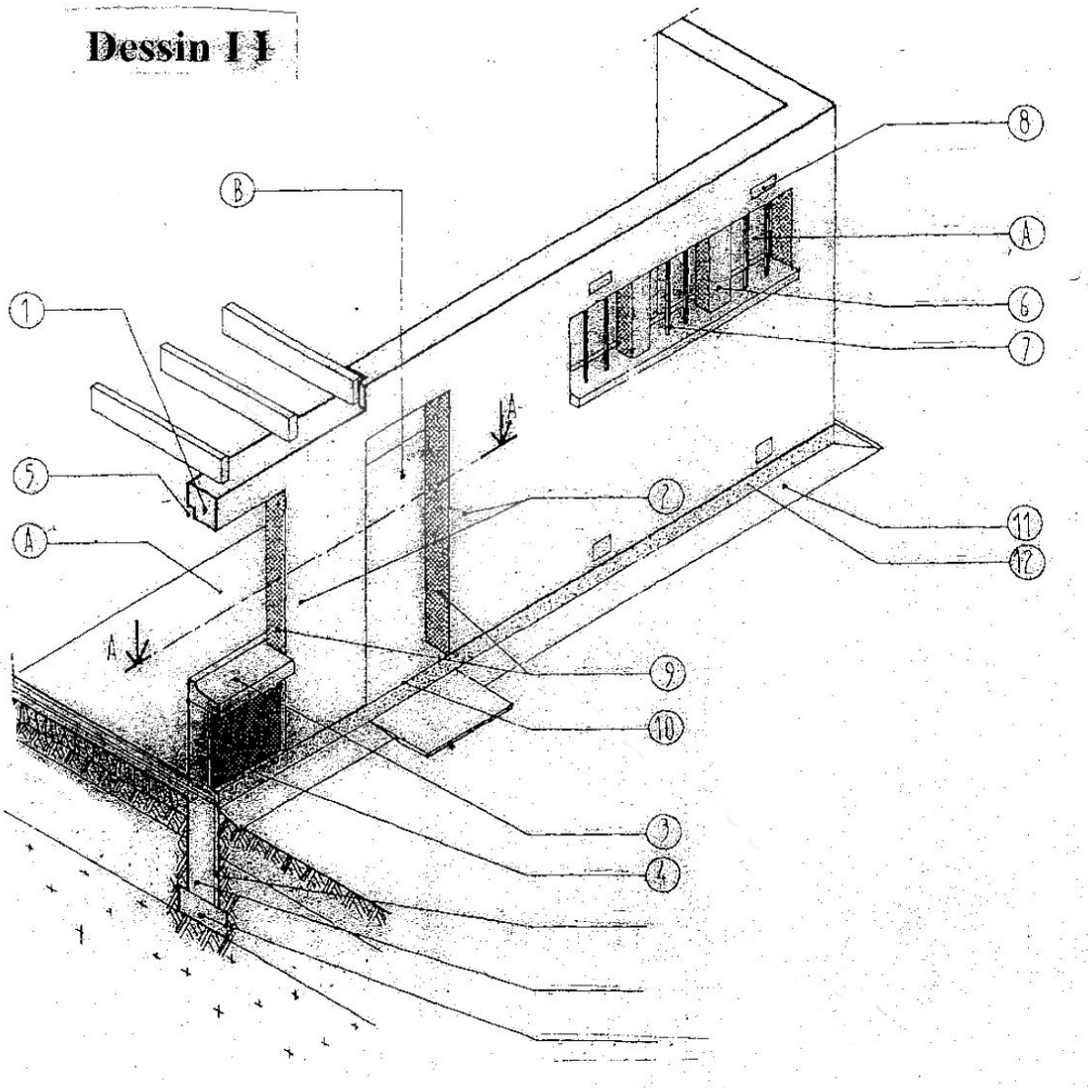

wadifa-info.com
نماذج المباريات من موقع وظيفة إنفو
Source: www.wadifa-info.com/fr/modele-concours/2958 - Wadifa Info - page 3/7

Dessin 3 pour Question N°5

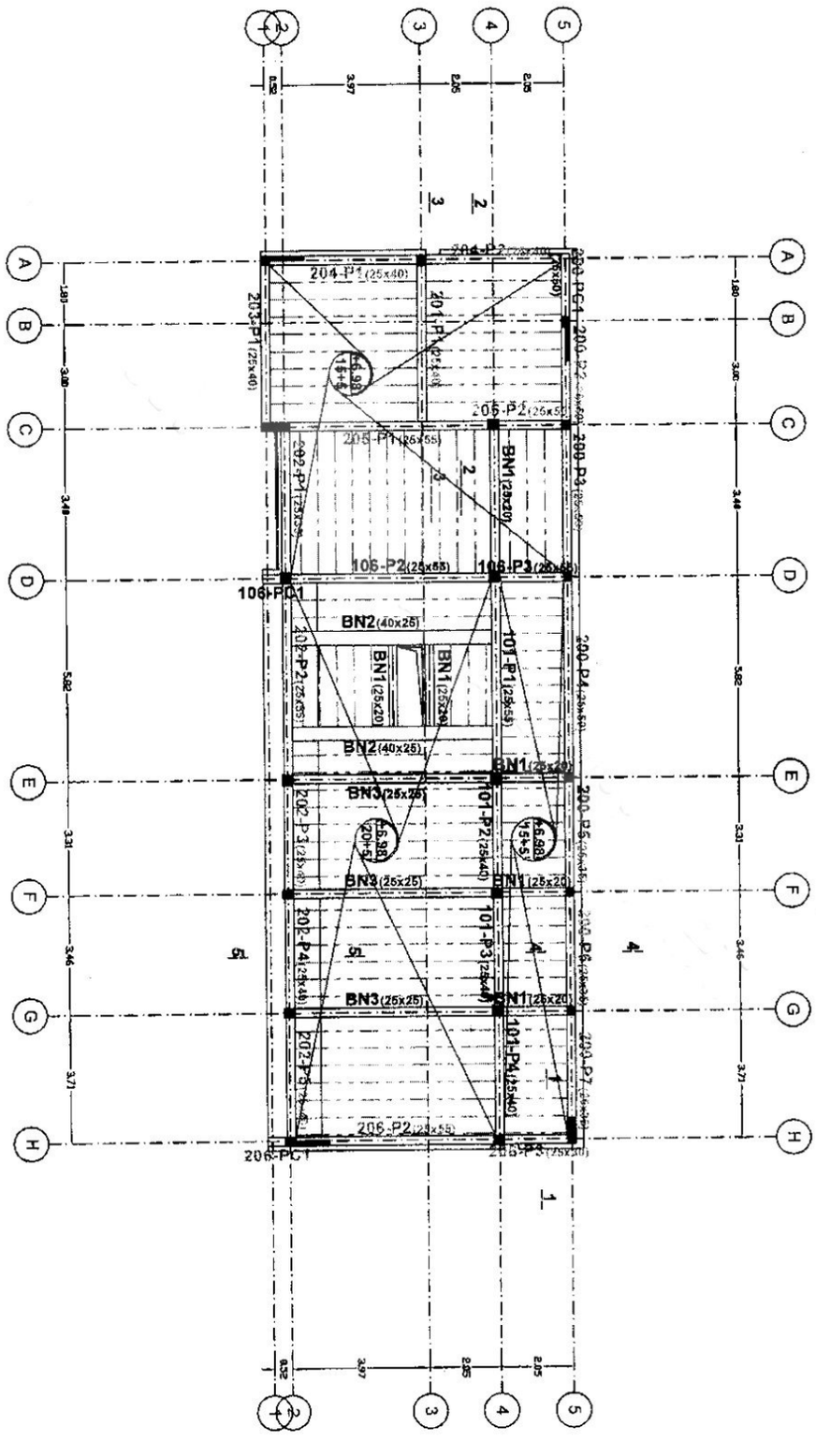

wadifa-info.com نماذج المباريات من موقع وظيفة إنفو

Source: www.wadifa-info.com/fr/modele-concours/2958 - Wadifa Info - page 4/7

Dessin 3 pour Question N°5

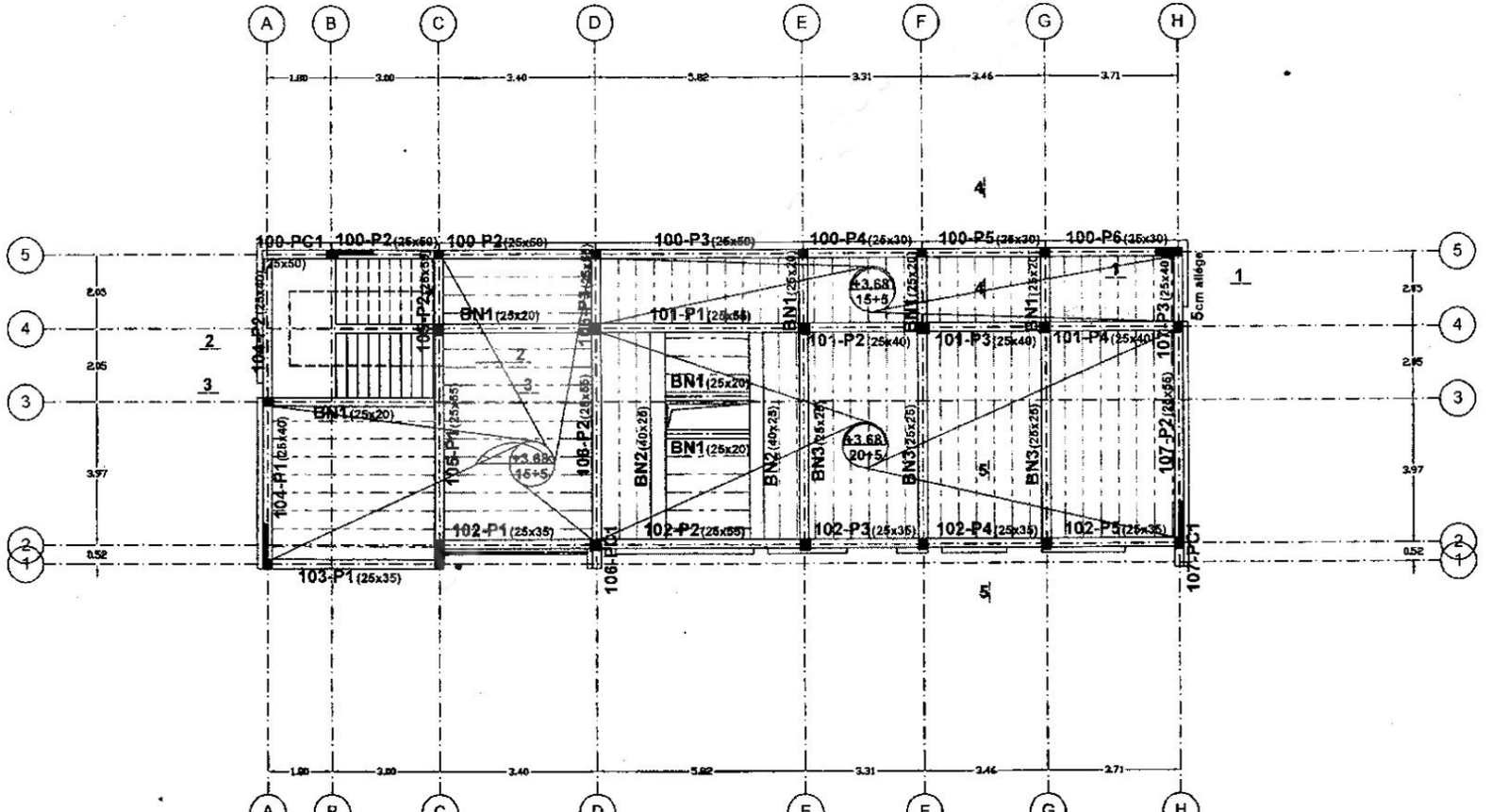

Plancher Haut R.D.C

نماذج المباريات من موقع وظيفة إنفو
wadifa-info.com
Source: www.wadifa-info.com/fr/modele-concours/2958 - Wadifa Info - page 5/7

Dessin 3 pour Question N°5

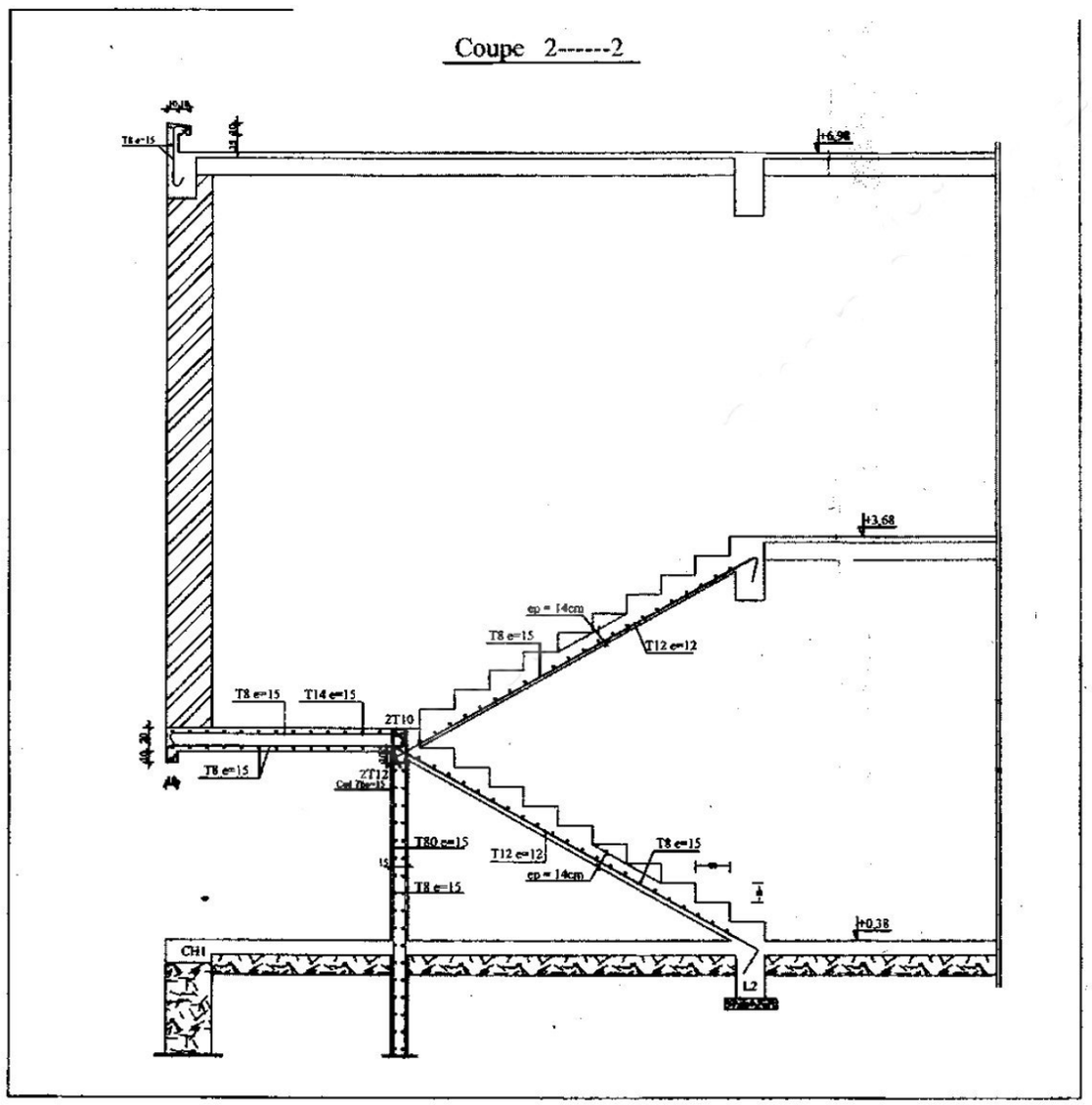

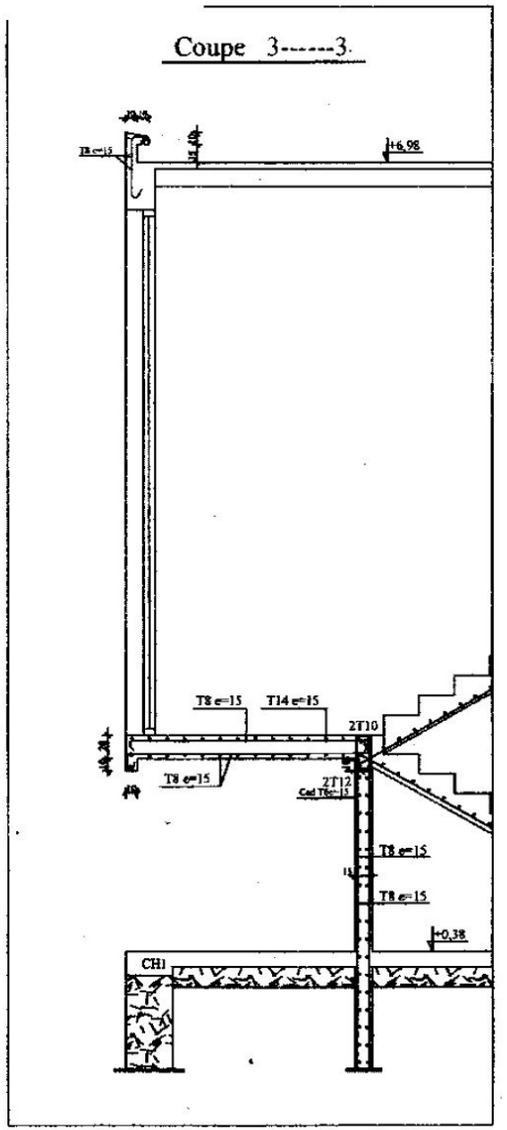

نماذج المباريات من موقع وظيفة إنفو
wadifa-info.com
Source: www.wadifa-info.com/fr/modele-concours/2958 - Wadifa Info - page 6/7

Wadifa Info

www.wadifa-info.com

Le sujet suivant à préparer — **النموذج التالي للتحضير**

نموذج مباراة توظيف تقنيين من الدرجة الثالثة - المندوبية العامة لإدارة السجون وإعادة الإدماج -

Modèle de concours : Techniciens de 3e grade – Délégation Générale à l'Administration Pénitentiaire et à la Réinsertion

www.wadifa-info.com/fr/modele-concours/1599

Chaîne WhatsApp — **قناة واتساب**

المباريات الجديدة والنتائج كل يوم

Nouveaux concours et résultats chaque jour

wadifa-info.com/wa

Chaîne YouTube — **قناة يوتيوب**

امتحانات تجريبية بالتصحيح، بالدارجة

Examens blancs corrigés, expliqués en darija

youtube.com/@wadifainfo

Envoyer à un ami — **أرسل النموذج لصديق**

شارك هذا النموذج على واتساب مع من يحضّر معك

Partagez ce sujet sur WhatsApp

wa.me